Bac Europe ouverture frontale 400 x 300

Rolléco	
Adresse	2 Rue Louis ARMAND
Ville	59200 TOURCOING
E-mail	contact@rolleco.fr
Téléphone	03 20 22 00 11

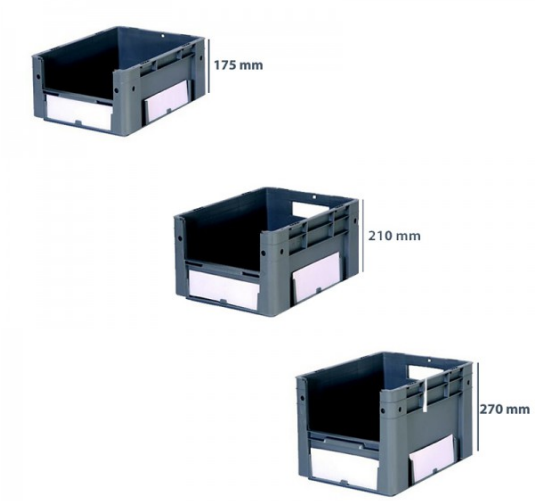

Disponibles avec différentes hauteurs, ces bacs à ouverture frontale vous permettront de stocker et de ranger toutes vos marchandises et les outils que vous souhaitez. Ils sont, en effet, capables de contenir entre 15 et 24 litres, selon le modèle. Ces **bacs de stockage** répondent aux normes européennes et résistent parfaitement aux chocs et aux produits chimiques. N'hésitez plus, rendez-vous sur rolléco.fr.

BAC EUROPE OUVERTURE FRONTALE 400 X 300 :

E3367 :

- Dimensions extérieures : L 400 x l 300 x H 175 mm
- Dimensions intérieures : L 360 x l 260 x H 155 mm
- Dimensions ouverture frontale : 195 x 80 mm
- Poids : 1,1 kg
- Volume : 15 litres

E3368 :

- Dimensions extérieures : L 400 x l 300 x H 210 mm
- Dimensions intérieures : L 360 x l 260 x H 190 mm
- Dimensions ouverture frontale : 195 x 105 mm
- Poids : 1,25 kg
- Volume : 18 litres

E3369 :

- Dimensions extérieures : L 400 x l 300 x H 270 mm
- Dimensions intérieures : L 360 x l 260 x H 250 mm
- Dimensions ouverture frontale : 195 x 135 mm
- Poids : 1,4 kg
- Volume : 24 litres

Bac Europe ouverture frontale 400 x 300

AVANTAGES PRODUIT - BAC EUROPE OUVERTURE FRONTALE 400 X 300 :

- Ces bacs à ouverture frontale se présentent avec différentes hauteurs
- Ils sont fabriqués en polypropylène
- Ces bacs sont compatibles avec l'alimentation Ils sont résistants aux chocs, aux huiles et aux acides
- Ces bacs plastiques résistent aussi à la majorité de produits chimiques
- Ces bacs ont été conçus pour résister aux températures extrêmes : -20°C à +90°C
- Ils sont adaptés pour aux convoyeurs et aux charges lourdes
- Ces bacs de stockage sont dotés de 4 porte-étiquettes sur les côtés
- Ils sont équipés de parois pleines et d'un fond nervuré

Bac Europe ouverture frontale 400 x 300

Référence	L	l	H
E3367	400	300	175
E3368	400	300	210
E3369	400	300	270